第八章　噪音、振動危害

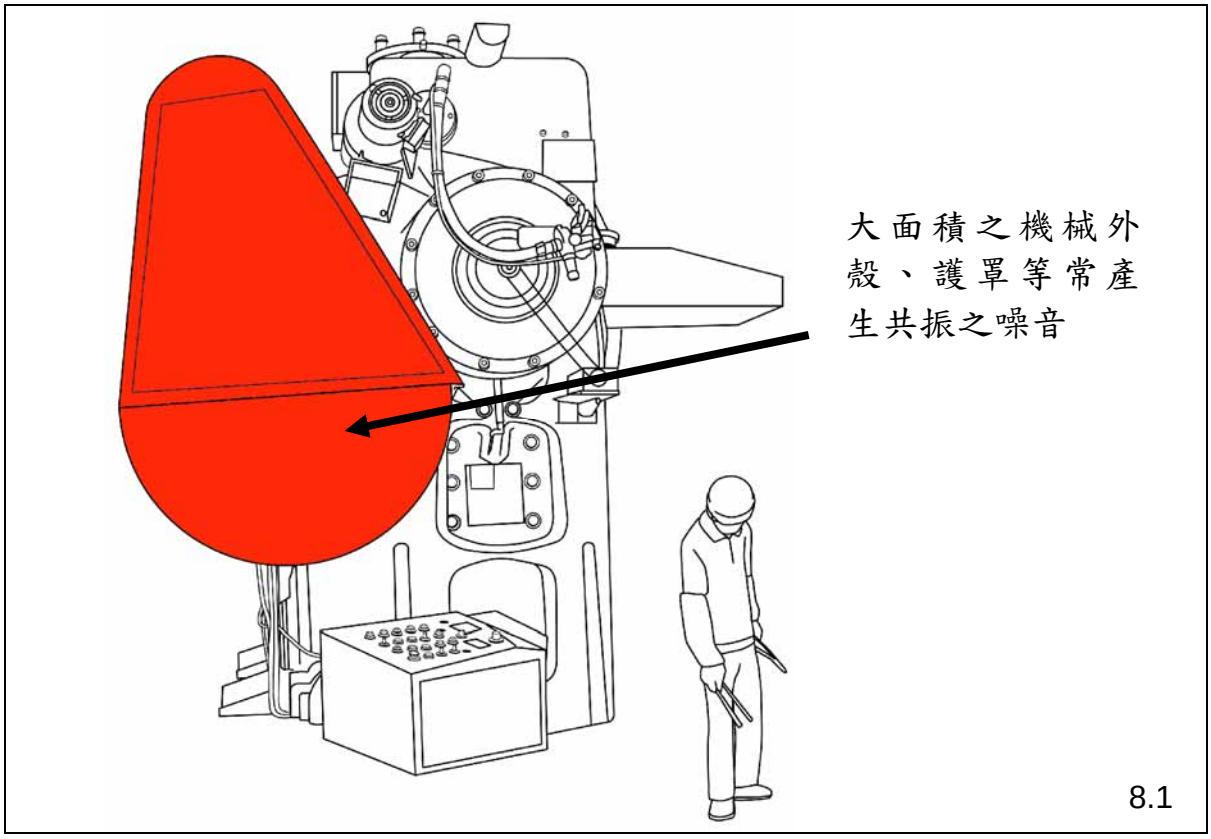

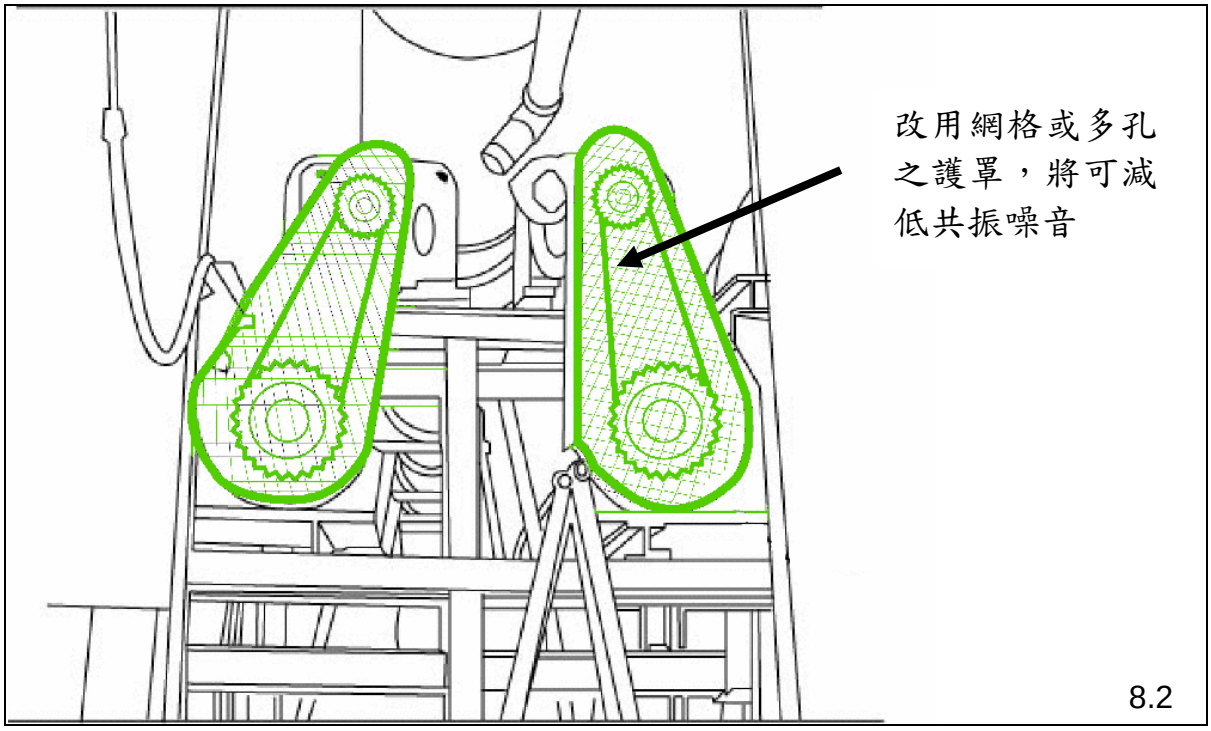

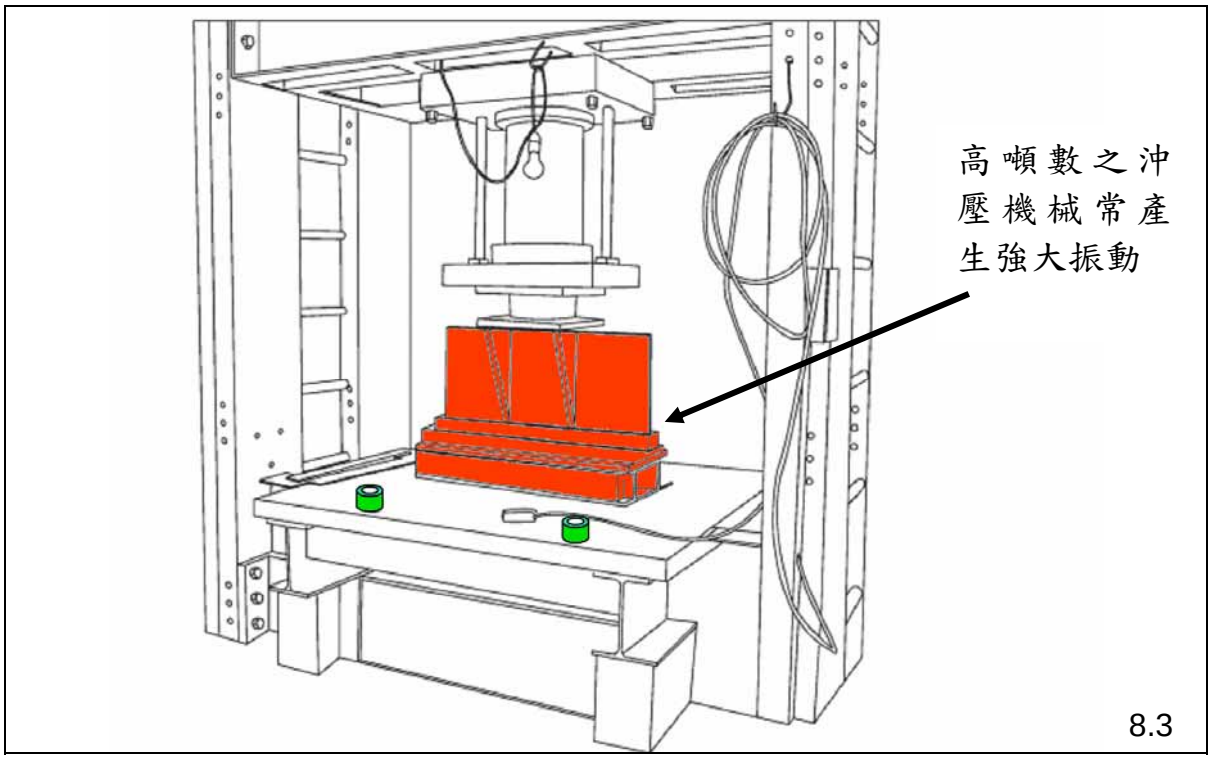
高頻數之沖
壓機械常產
生強大振動
8.3

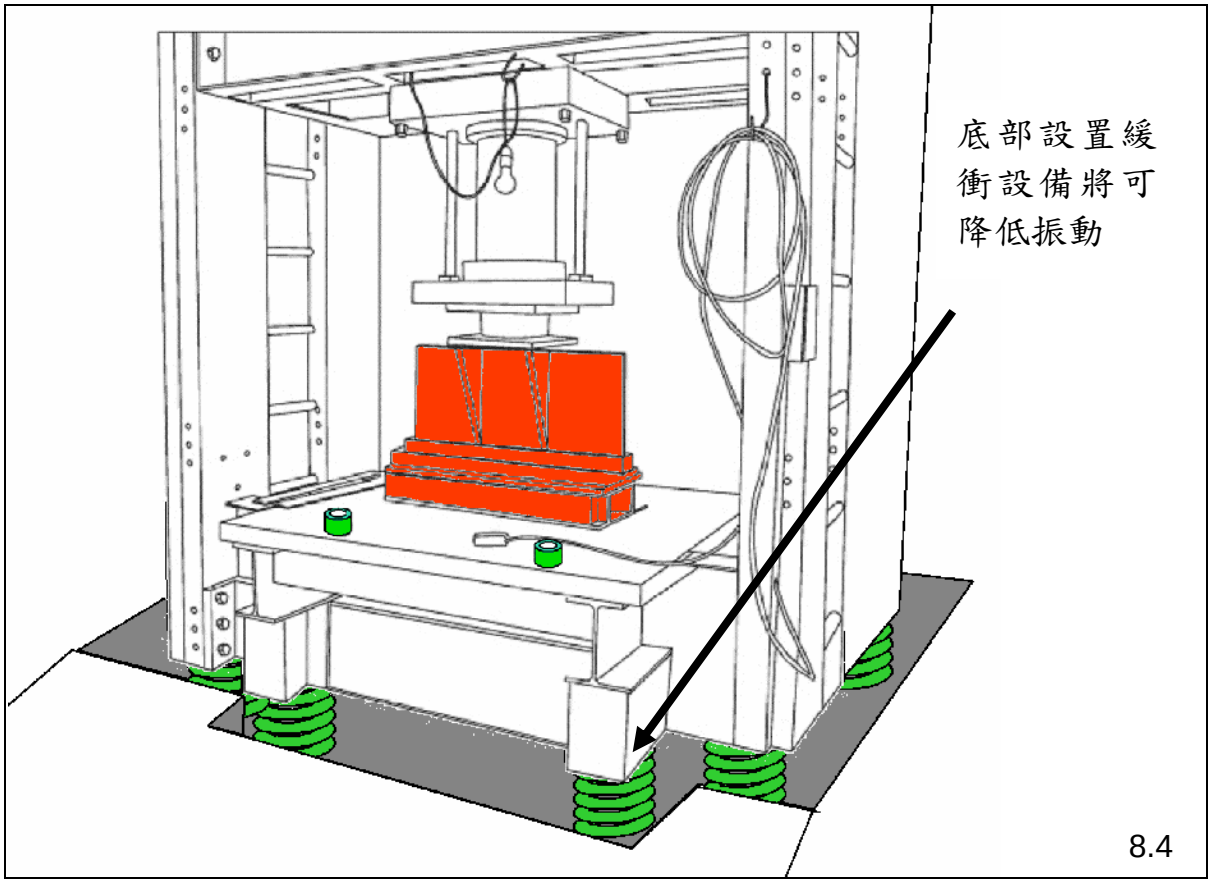
底部設置緩
衝設備將可
降低振動
8.4

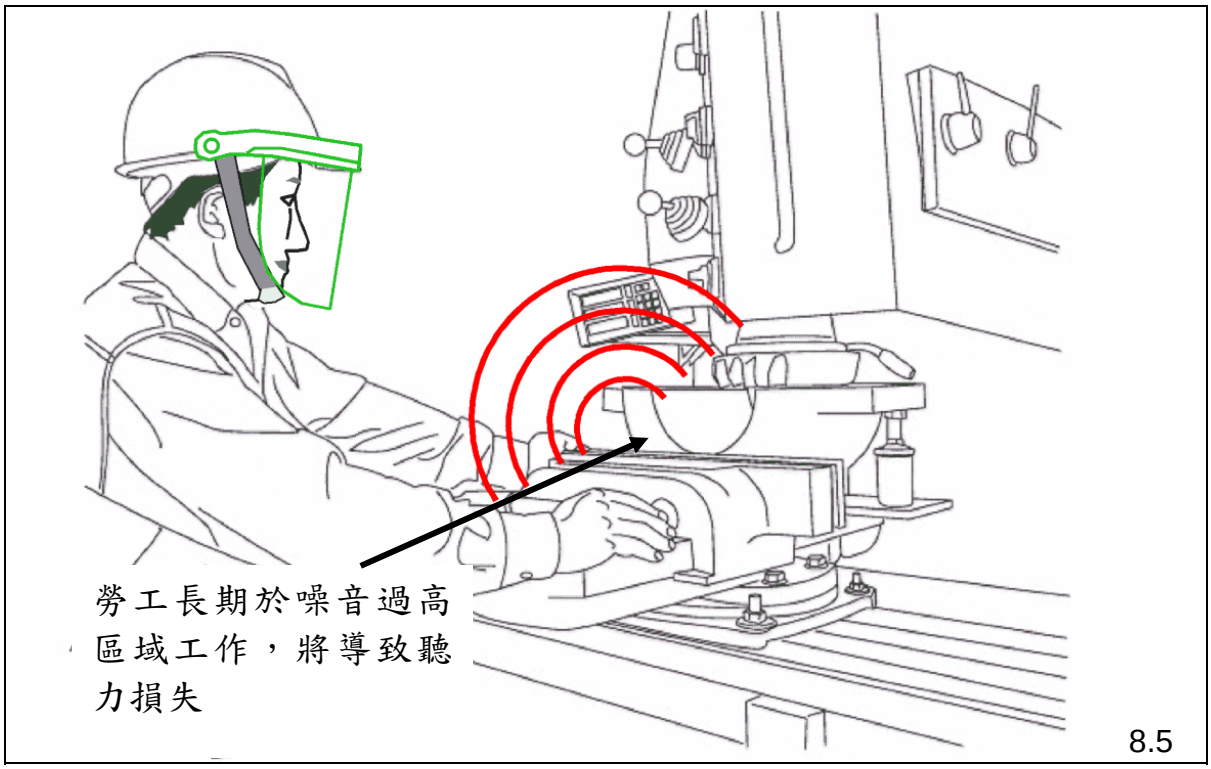
勞工長期於噪音過高區域工作，將導致聽力損失
8.5

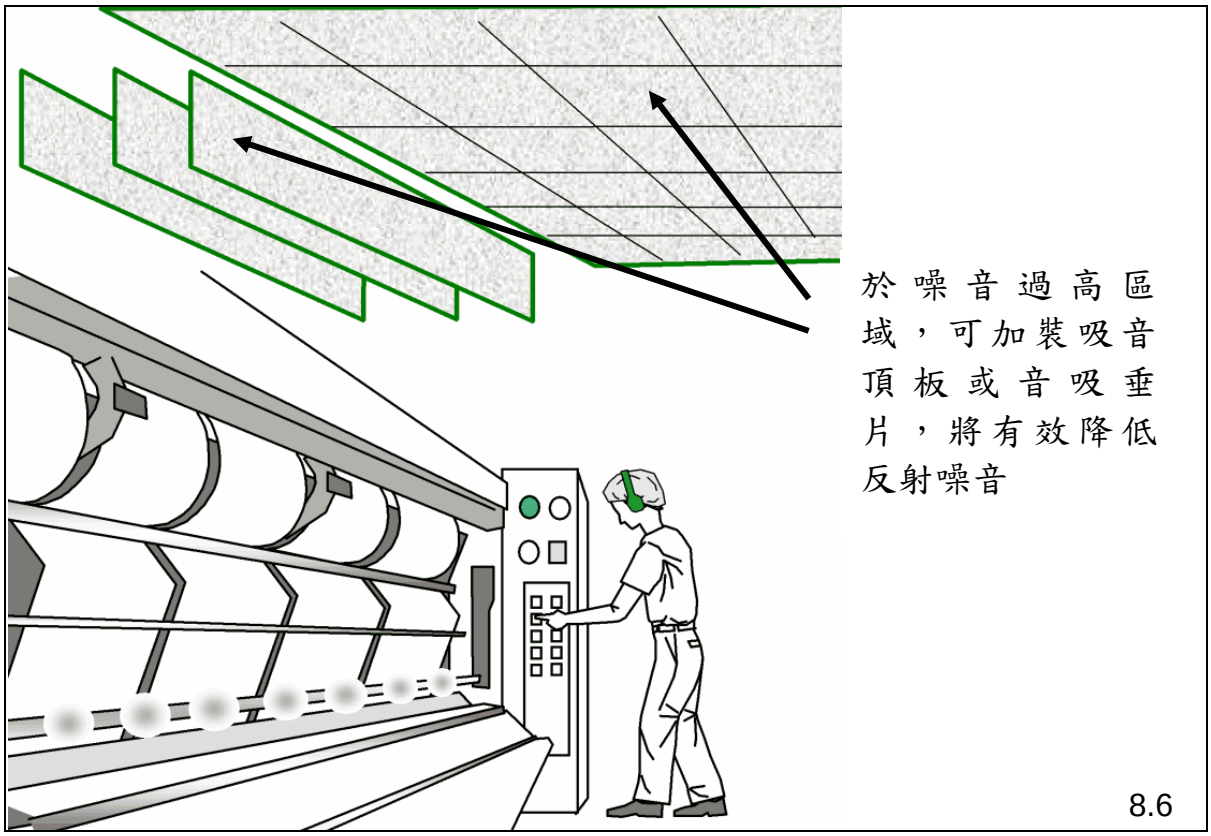
於噪音過高區域，可加裝吸音頂板或音吸垂片，將有效降低反射噪音
8.6

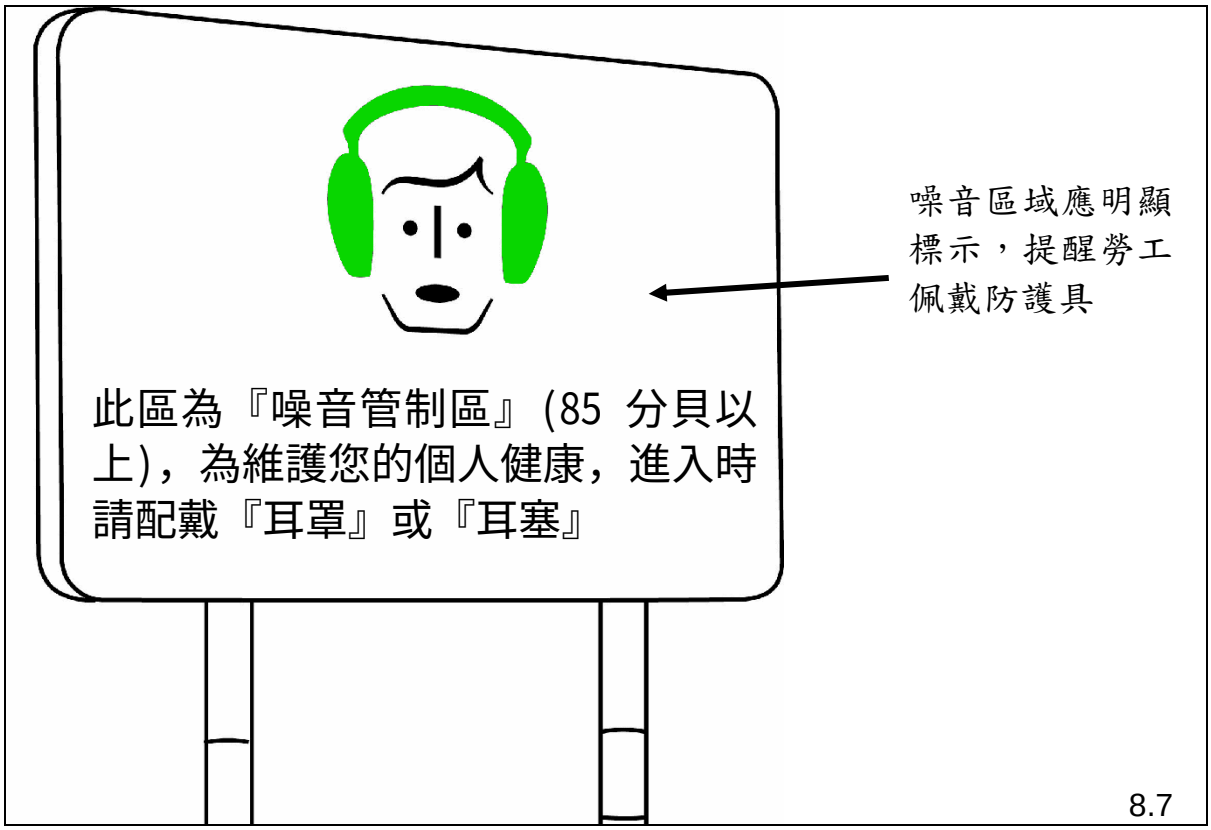
此區為『噪音管制區』(85 分貝以上)，為維護您的個人健康，進入時請配戴『耳罩』或『耳塞』
噪音區域應明顯標示，提醒勞工佩戴防護具
8.7

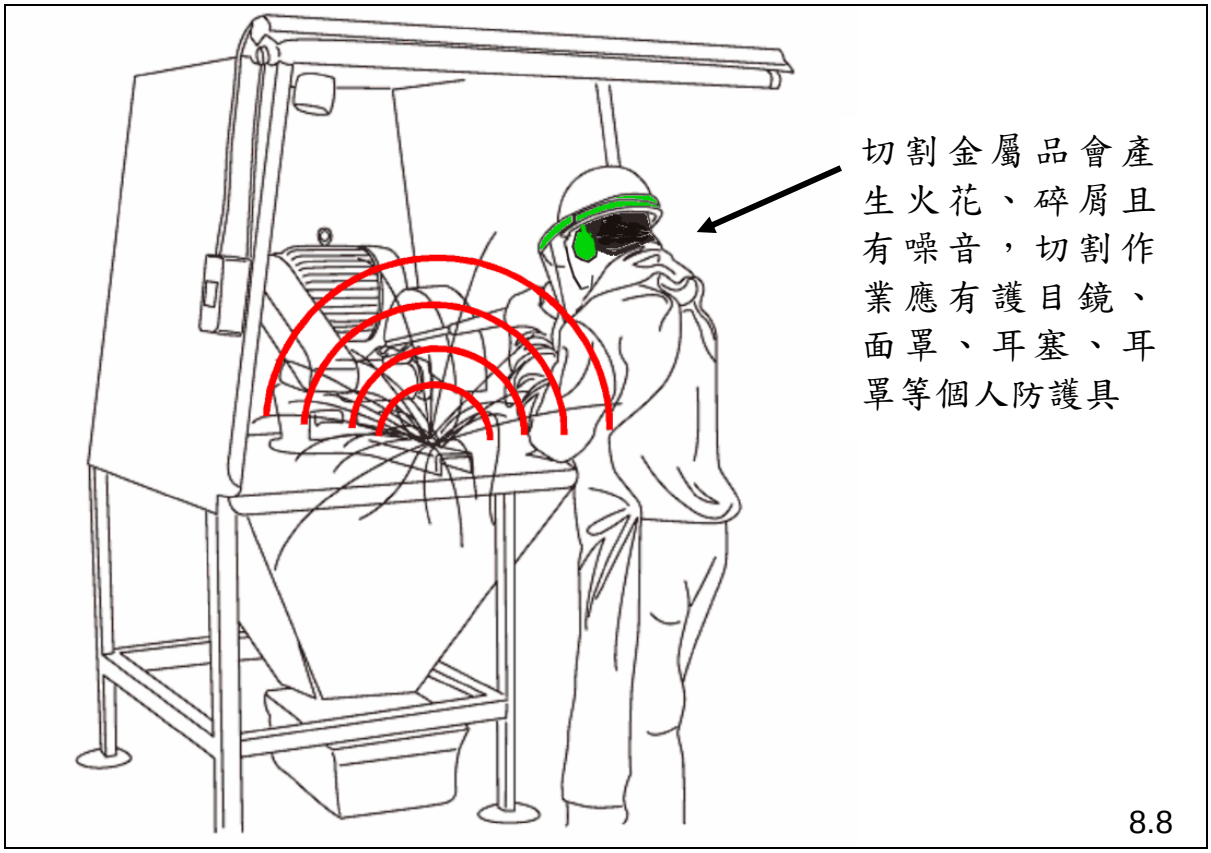
切割金屬品會產生火花、碎屑且有噪音，切割作業應有護目鏡、面罩、耳塞、耳罩等個人防護具
8.8

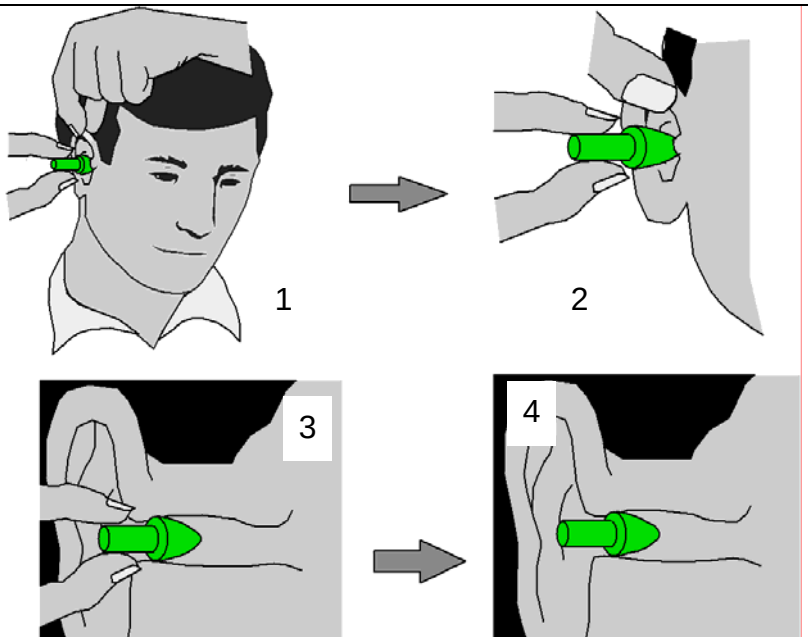

噪音場所應教導勞工正確佩戴耳塞之方法，先拉住耳之上緣，將耳孔拉直，較易戴妥不易鬆脫

8.9

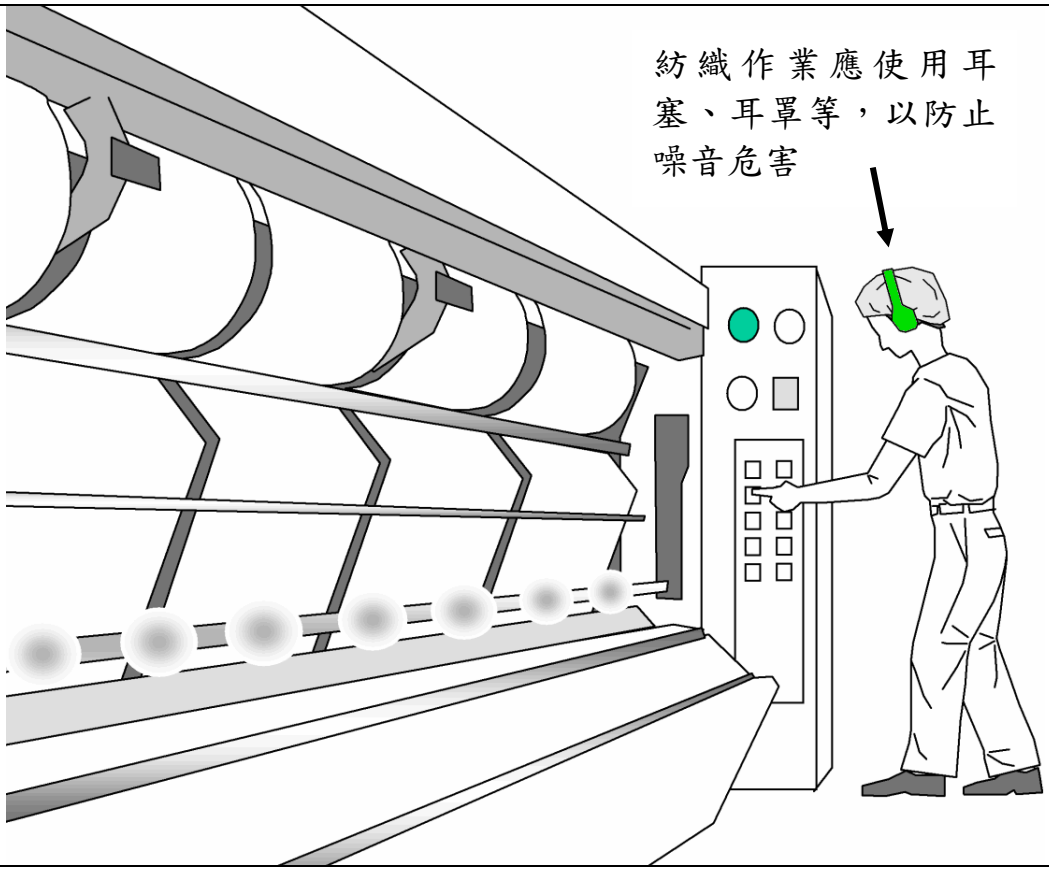

8.10

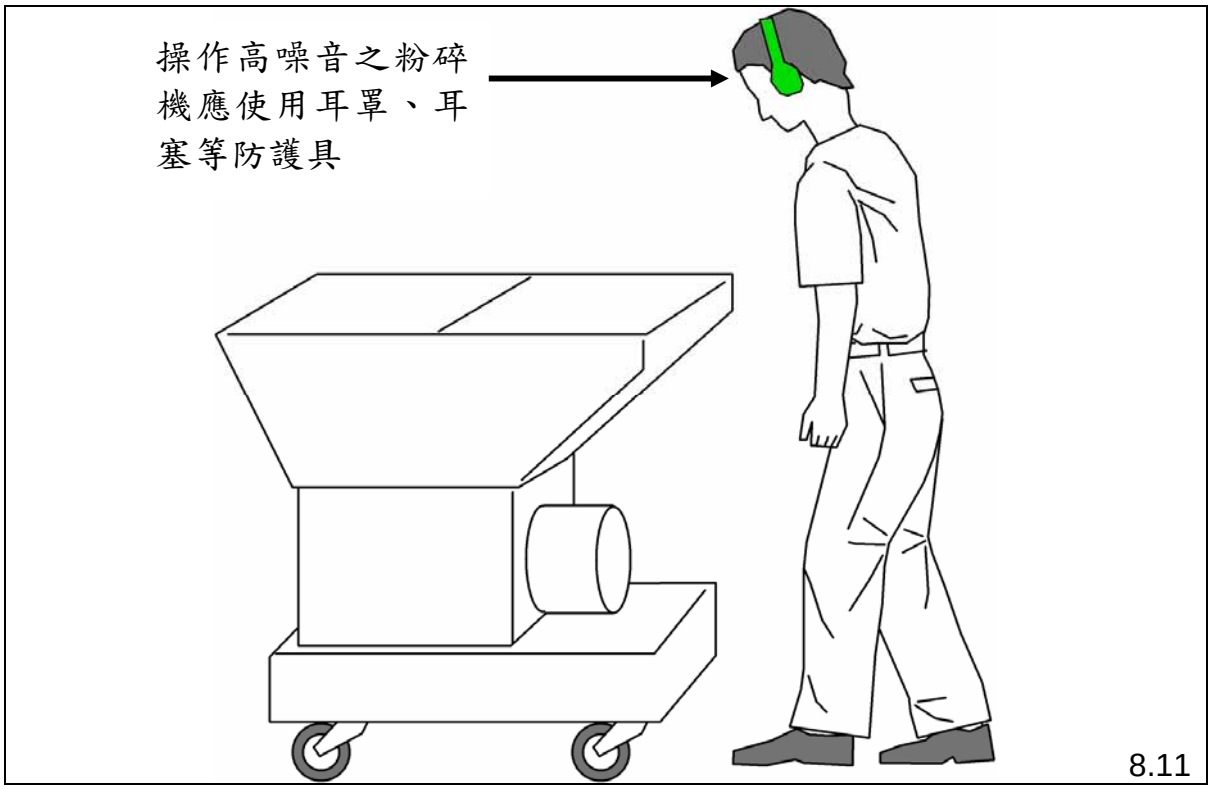
操作高噪音之粉碎機應使用耳罩、耳塞等防護具
8.11